Подставка под печь

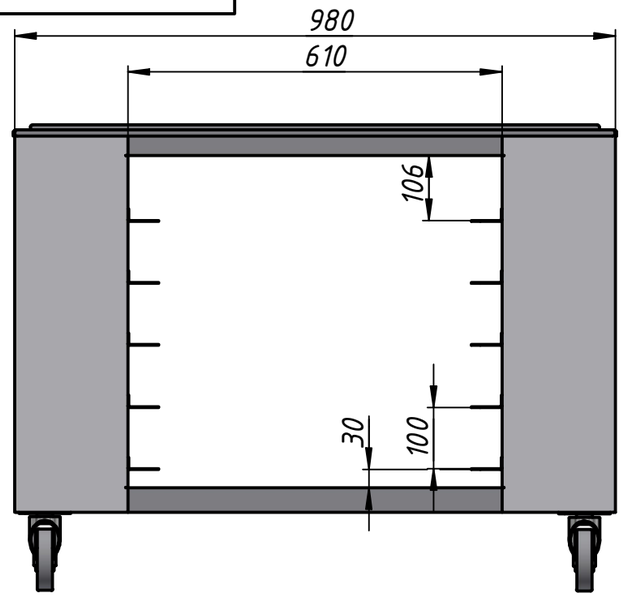


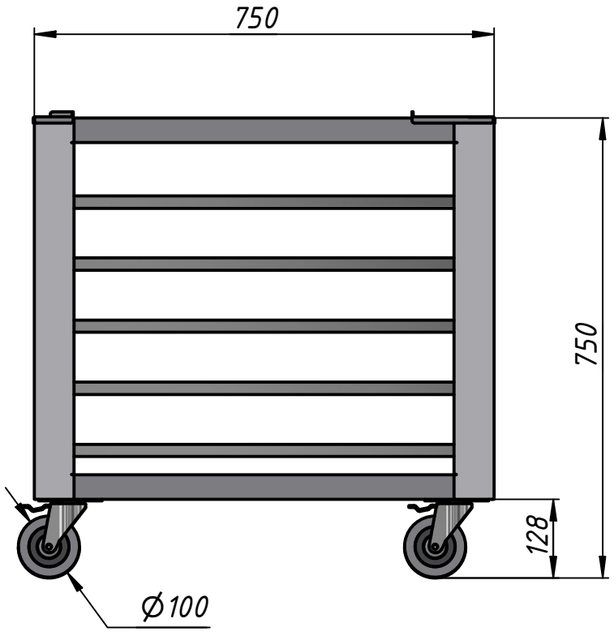


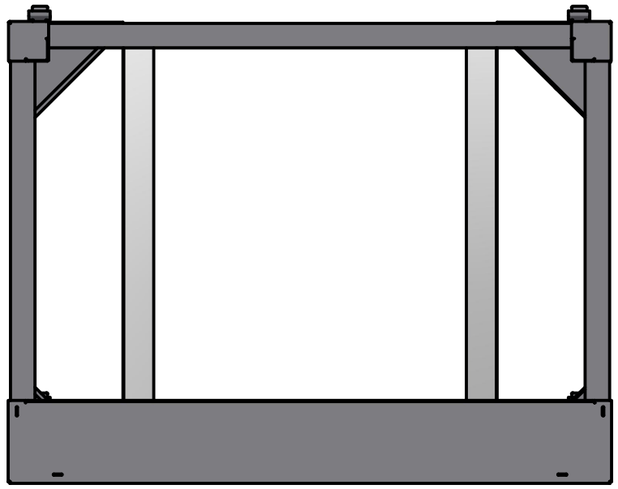

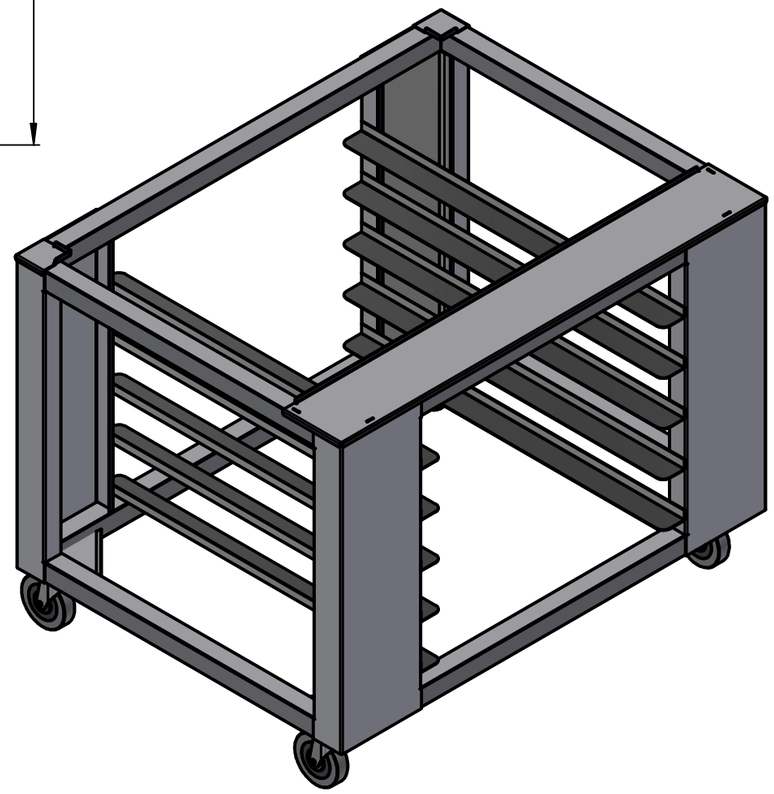

| | | | | | |
|---|---|---|---|---|---|
| Изм. | Лист | № докум. | Подп. | Дата | Подставка под печь |
| Разраб. | | Шухтинов А.А. | | 17.02.2022 | 980x750x750 |
| Пров. | | | | | Лит. / Масса 13,8 / Масштаб 1 : 10 |
| Т. контр. | | | | | Лист / Листов 1 |
| Нач.отд. | | | | | |
| Н. контр. | | | | | |
| Утв. | | | | | |

Перв. примен.

Справ. №

Подп. и дата

Инв. № дубл.

Взам. инв. №

Подп. и дата

Инв. № подл.

Копировал

Формат А3